SCHEMAT SYSTEMU SSWiN

LEGENDA:	
C.A	*Projektowana Centrala SSWiN, do 64 wejść, wyjśc*
SZ	*Sygnalizator optyczno-akustyczny zewnętrzny*
CzR...	*Cyfrowa dualna czujka ruchu*
M...	*Manipulator LCD*
	Przewody SSWiN: * *Czujniki: YTKSY 3x2x0,5mm²* * *Sygnalizatory: YTKSY 4x2x0,5mm²* * *Manipulatory: YTKSY 4x2x0,5mm²*

UWAGI:
- Przewody magistrali muszą być prowadzone w jednym kablu.
Całkowita długość magistrali ekspanderów nie może być większa niż 1000 m.
- Przewody na w głównych ciągach komunikacyjnych, prowadzić po projektowanych trasach.

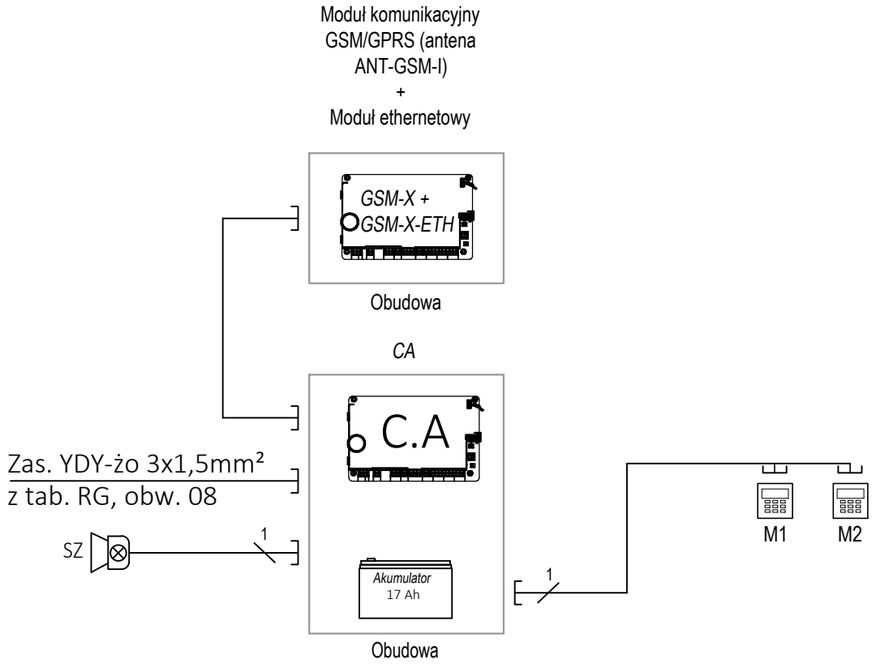

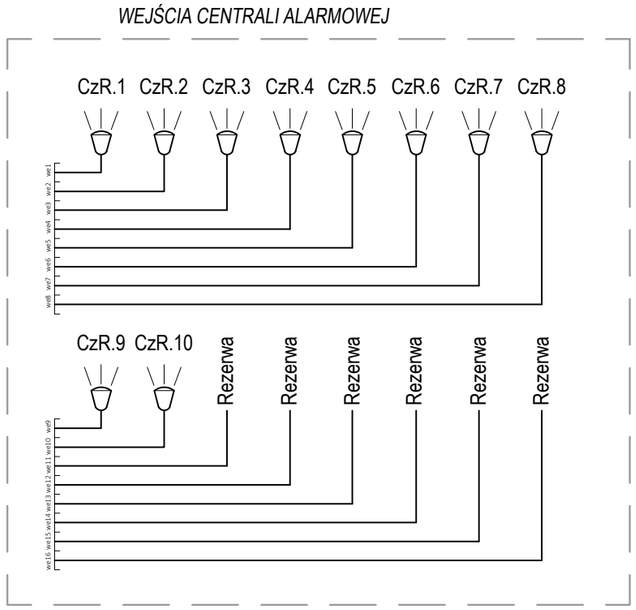

dim	Zakład Usług Inwestycyjnych DIM sp. z o.o. K-Koźle, ul. Limanowskiego 1 tel. 4824800		
Branża	Instalacje elektryczne	Stadium	PT
Inwestor	Gmina Reńska Wieś Ul. Pawłowicka 1, 47-208 Reńska Wieś		
Temat	Budowa sali gimnastycznej		
Obiekt	Szkoła Podstawowa Ul. Szkolna dz.nr 1094, 255/5, 255/6, 47-208 Większyce		
Temat rys.	Schemat SSWiN		
Projektant	mgr inż. Sebastian Penar upr.nr PDK/0016/PWOE/15 Specjalność elektryczna	Podpis	wrzesień 2022
			Skala 1:100
Sprawdził	mgr inż. Radosław Rychel upr.nr PDK/0017/PWOE/15 Specjalność elektryczna	Podpis	Rys. nr E-10